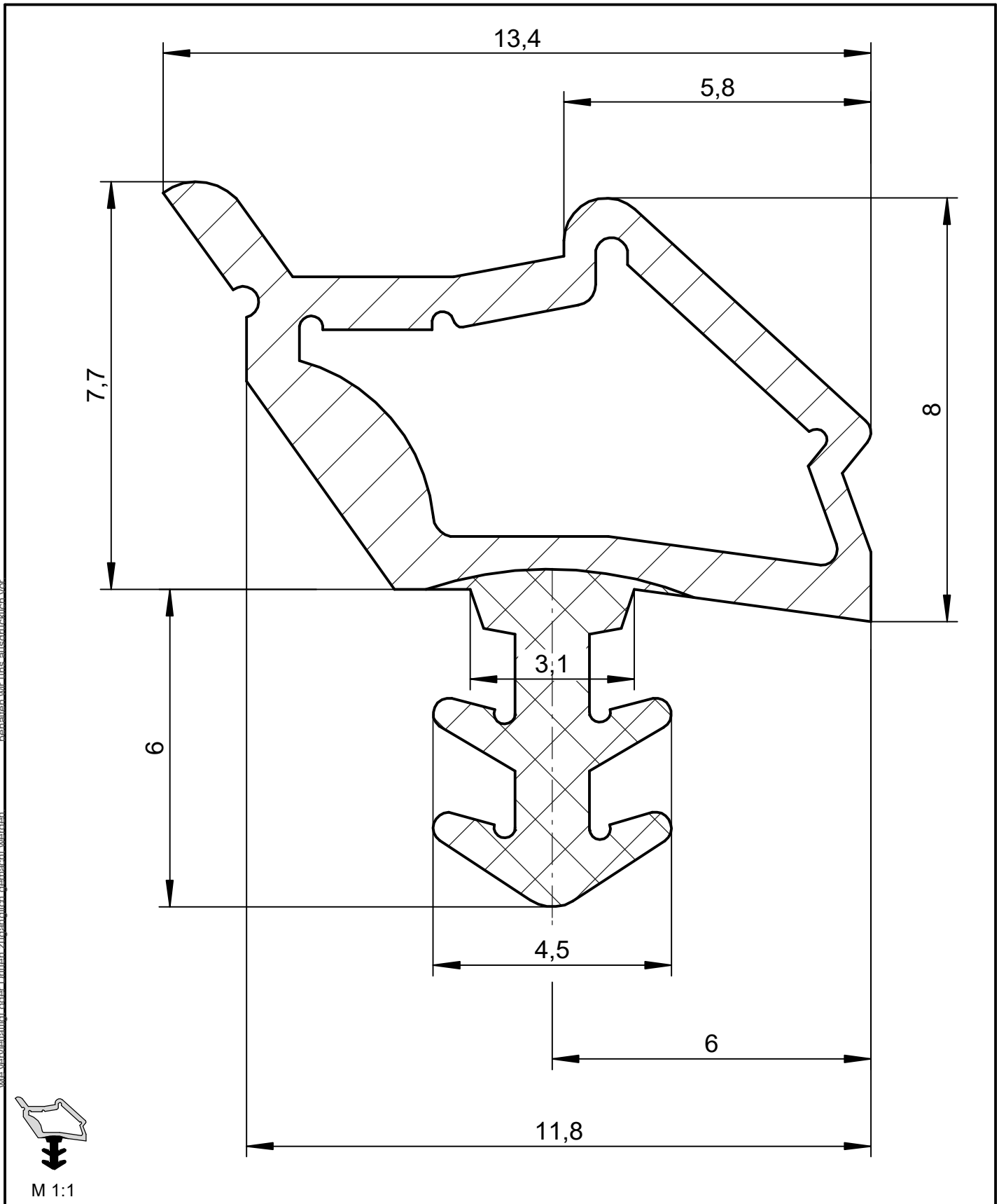

Das Urheberrecht an dieser Zeichnung behalten wir uns vor. Ohne unsere schriftliche Zustimmung darf sie weder kopiert, noch sonst-wie vervielfältigt oder Dritten zugänglich gemacht werden.

Eine schutzrechtliche Absicherung unserer Entwicklung, auch für den Fall der Patenterteilung oder Gebrauchsmuster-Registrierung, behalten wir uns ausdrücklich vor.

weich halb-hart	Maße ohne Toleranz-angaben nach DIN 16941 - 2 B	*Maßstab 10:1*	*Gewicht*
		Werkstoff Deventer Purene S	

1997	*Datum*	*Name*
Bearb.	14.04.	Panagiotidu
Gepr.		
Norm		

S 7210

DEVENTER

Innentürdichtung

Blatt 1 / 1 *Blätter*

Zust.	*Änderung*	*Datum*	*Name*	*Urspr.*	*Ers. für:*	*Ers. durch:*

20.01.2021 15:43:51

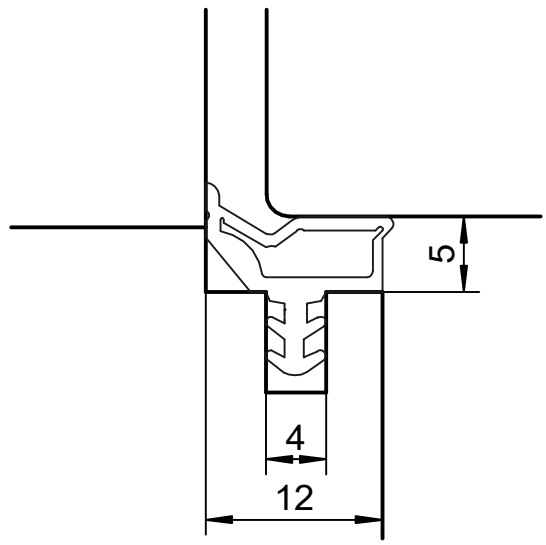

Das Urheberrecht an dieser Zeichnung behalten wir uns vor. Ohne unsere schriftliche Zustimmung darf sie weder kopiert, noch sonst-wie vervielfältigt oder Dritten zugänglich gemacht werden.

Eine schutzrechtliche Absicherung unserer Entwicklung, auch für den Fall der Patenterteilung oder Gebrauchsmuster-Registrierung, behalten wir uns ausdrücklich vor.

Maße ohne Toleranz-angaben nach DIN 16941 - 2 B			
1998	*Datum*	*Name*	
Bearb.	15.05.	Panagiotidu	
Gepr.			
Norm			

Maßstab 2:1 | *Gewicht*

Werkstoff

S 7210

DEVENTER

Innentürdichtung

Blatt 1 / 1 *Blätter*

Zust.	*Änderung*	*Datum*	*Name*	*Urspr.*	*Ers. für:*	*Ers. durch:*

20.01.2021 15:45:27